Typ PW

- ex-geschützte, ATEX-konforme Einrichtung zum Waschen von Farbpumpen mit allen gängigen Lösemitteln
- die Farbpumpen inklusive Saugrohr und Druckschlauch durchspülen sich selbst durch Umpumpen des im Maschinenbehälter bevorrateten Waschlösemittels
- Gehäuse aus Stahlblech, außen lösemittelbeständig lackiert
- Gehäusedeckel aus Edelstahl, für Reinigungszwecke komplett demontierbar
- Öffnungen an dem Gehäusedeckel zum Einsetzen der Pumpen, verschlossen durch bewegliche Klappen, selbsttätiges Öffnen der Klappen unter dem Druck des eingeführten Saugrohres der jeweiligen Pumpe
- Absauggehäuse mit Lüftungsschlitzen und Absaugstutzen an der Gehäusedeckel-Rückseite

Zubehör

- ex-geschützte Steckdosen (statt kundenseitiger Beistellung)
- automatische Befüllung und Entleerung
- Absaugung mit leistungsstarkem Ventilator

Waschmaschine Typ PW	Größe 04	Größe 06	Größe 08
Anzahl Pumpen	4	6	8
Innenabsaugung m³/h / kW	2500 / 0,75	2500 / 0,75	2500 / 0,75
	L x B x H	L x B x H	L x B x H
Abmessungen mm	2220 x 1360 x 1430	3000 x 1360 x 1430	3780 x 1360 x 1430
Platzbedarf mm	3000 x 2800 x 3000	3800 x 2800 x 3000	4600 x 2800 x 3000
Einbringmaße mm	2500 x 1500 x 1800	3300 x 1500 x 1800	4100 x 1500 x 1800

* Technische Änderungen vorbehalten
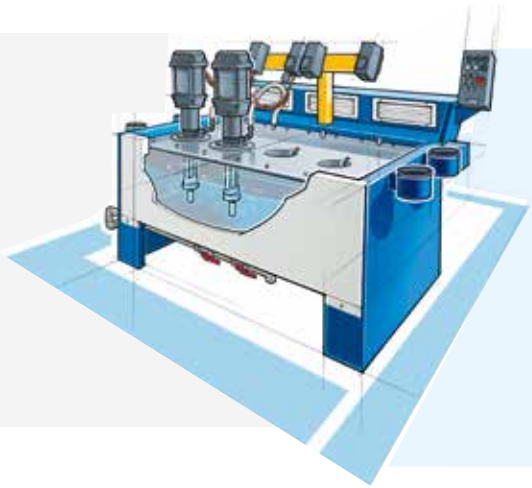
PW